ГИДРОПРЕСС

ГИДРАВЛИЧЕСКИЕ ПРЕССЫ ДЛЯ ЖЕЛЕЗНОЙ ДОРОГИ

ТОЧНОСТЬ ЗАПРЕССОВКИ, ГАРАНТИРУЮЩАЯ БЕЗОПАСНОСТЬ ПОДВИЖНОГО СОСТАВА

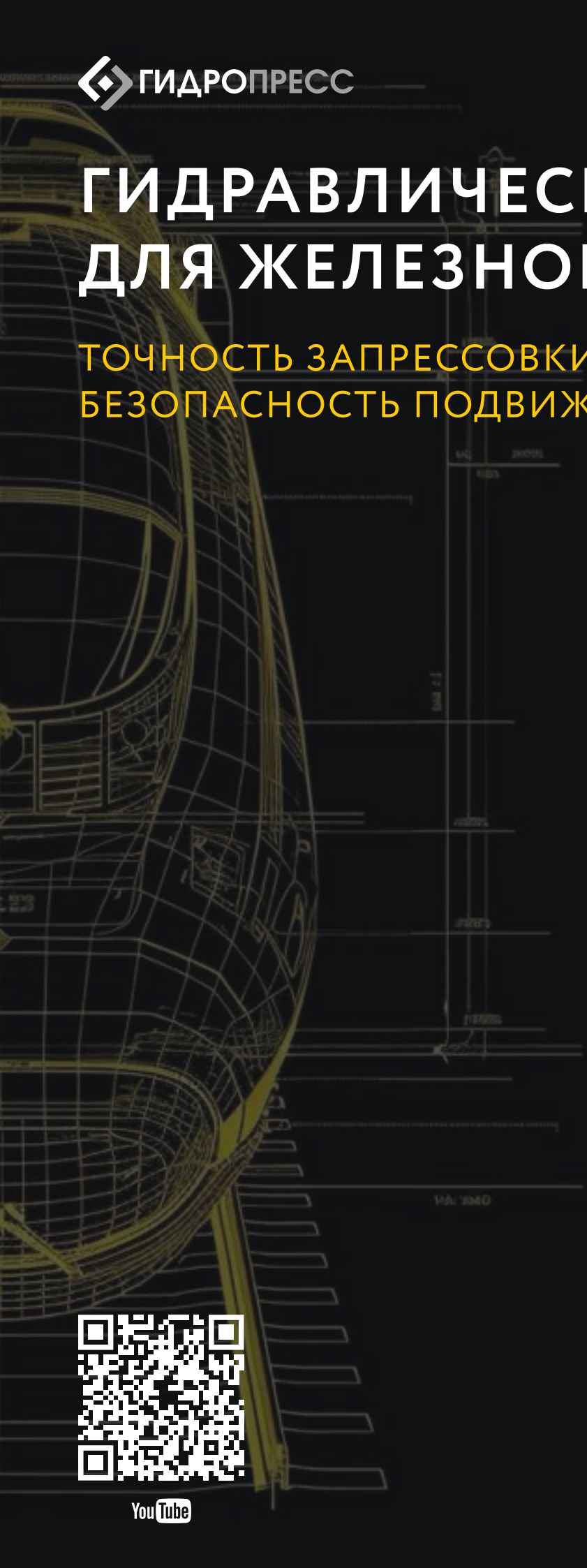

YouTube

RUTUBE



01

ОТ ПРОЕКТИРОВАНИЯ ОБОРУДОВАНИЯ ДО ПОЛУЧЕНИЯ ГОТОВОЙ ДЕТАЛИ

ГИДРОПРЕСС

Безопасность и эффективность железнодорожного транспорта напрямую зависят от качества сборки колёсных пар.

Гидропресс предлагает серию современных гидравлических прессов для формирования колёсных пар, бандажей, буксовых узлов, правки и гибки рельсов и стрелочных переводов.

Колёсные прессы обеспечивают формирование и распрессовку колесных пар вагонов, локомотивов и пассажирских поездов. Изготавливаются как универсальные модели для ремонтных депо, так и автоматические комплексы для заводов.

Потребители продукции – структурные подразделения РЖД, собственники грузовых вагонов Новотранс, Трансойл, металлургические, добывающие предприятия и др. более мелкие компании. Прессы уже эксплуатируются в 10 странах мира. География поставок от России, стран СНГ и восточной Европы до Китая и Кубы.

Только в России работает более 200 прессов нашего производства. При разработке технических решений учитываются действующие законодательные нормативы страны и лучшие мировые практики производителей MAE (Германия), BBM (Италия), Simons (США).

Прессы изготавливаются универсальными и автоматическими. Комплектуются подающими каретками, грузоподъёмным оборудованием, оснасткой для выполнения технологических операций.

Насадочные прессы оснащены электронным самопишущим устройством «Давление-Путь», внесенным в реестр средств измерения в России и СНГ на ЖД транспорте.

Некоторые модели прошли успешную сертификацию в ЕС и работают в Германии, Болгарии, Египте и Польше.

Железнодорожные прессы Гидропресс – это:

- Стабильность и эффективность: автоматизация процесса, высокая повторяемость и энергоэффективность, обеспечивающие стабильное качество в серийном производстве.
- Гибкость и многофункциональность: возможность запрессовки и распрессовки колёс, бандажей, тормозных дисков и зубчатых колёс в едином технологическом цикле.
- Прослеживаемость и точность: точная регистрация диаграммы «усилие – путь» с архивированием данных для полного подтверждения годности каждой посадки.

Ключевое отличие ГИДРОПРЕСС – инженерная концентрация на конечном результате. Мы учитываем специфику эксплуатации на пространстве 1520 мм.

Выбирая оборудование ГИДРОПРЕСС, вы получаете не просто оборудование, а надёжное решение вашей производственной задачи.

02

1. ФОРМИРОВАНИЕ КОЛЕСНЫХ ПАР ГРУЗОВЫХ ВАГОНОВ

Прессы МУСКУЛ КПРЗ предназначены для распрессовки и запрессовки колесных пар исключительно грузовых вагонов, специально спроектированы для стесненных условий средних ремонтных заводов и депо. Рассчитаны на программу ремонта до 1000 колесных пар в месяц. Изготавливаются в горизонтальном исполнении.

ИДЕАЛЬНОЕ РЕШЕНИЕ ДЛЯ ВКМ

СТАНДАРТНАЯ КОМПЛЕКТАЦИЯ

- Пресс с гидроагрегатом
- Гидроманипулятор для юстировки оси
- Пульт управления с сенсорным дисплеем
- Электронный регистратор «Усилие-Путь»
- Комплекс автоматики «PRESS-VAGON-Z»

ОПЦИОНАЛЬНАЯ КОМПЛЕКТАЦИЯ

- Грузоподъемный комплекс 4х6 м
- Поворотная стойка для колесной пары
- Комплект прессовочных стаканов







ПРЕИМУЩЕСТВА

- Компактность
- ЧПУ Omron, USB и Ethernet
- Печать протокола на принтере
- Запрессовка оси без переворота

ТЕХНИЧЕСКИЕ ДАННЫЕ ПРЕССОВЫХ КОМПЛЕКСОВ МУСКУЛ КПР3

ПАРАМЕТРЫ	МУСКУЛ КПР3-400	МУСКУЛ КПР3-630
Усилие, тс	400	630
Ход штока, мм	700	700
Скорость движения штока, мм/сек	По согласованию	По согласованию
Макс. длина оси, мм	2520	2520
Максимальный диаметр колеса, мм	1250	1250
Суммарная мощность привода, кВт	36	36
Габаритные размеры пресса, мм	5100×2300×1400	53502300×1500
Масса, тонн	13.6	21.6

RUTUBE

04

2. РАСПРЕССОВКА КОЛЁСНЫХ ПАР

Пресс МУСКУЛ КПР-630 предназначен для распрессовки колесных пар. Спроектирован для средних ремонтных заводов и депо. Рассчитан на программу ремонта до 1500 колесных пар
в месяц. Изготавливается в горизонтальном исполнении. Прессы изготавливаются с малым зёвом и предназначены для распрессовки колёсных пар вагонов.

ПРОСТОЕ И НАДЁЖНОЕ РЕШЕНИЕ ДЛЯ ВАГОННЫХ ХОЗЯЙСТВ

ОПЦИОНАЛЬНАЯ КОМПЛЕКТАЦИЯ

- Грузоподъёмный комплекс 4х6 м
- Поворотная стойка для колесной пары
- Комплект захватов, накопителей колес и осей
- Комплект распрессовочных стаканов

СТАНДАРТНАЯ КОМПЛЕКТАЦИЯ

- Пресс с гидроагрегатом
- Пульт управления



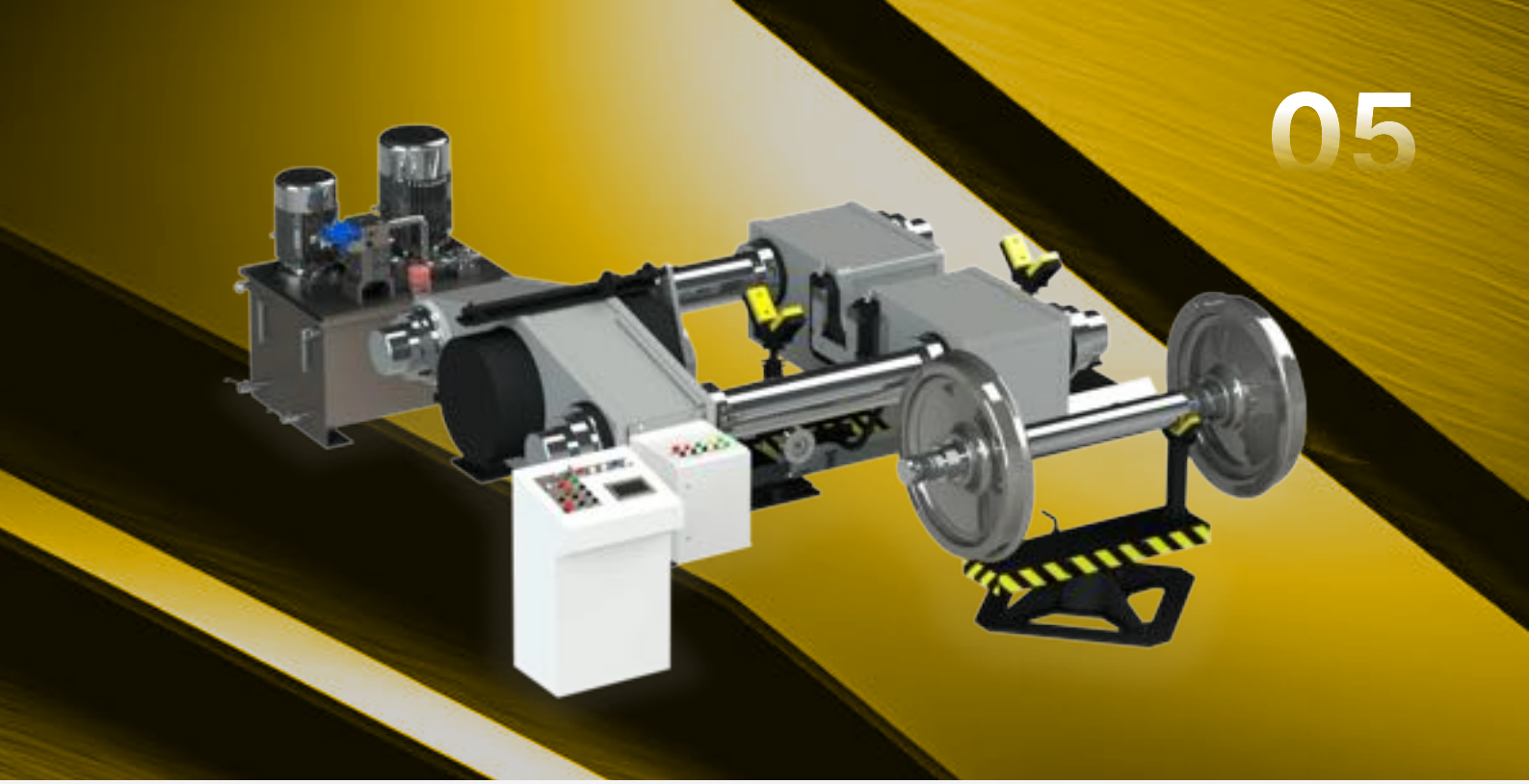

ТЕХНИЧЕСКИЕ ДАННЫЕ ПРЕССОВЫХ КОМПЛЕКСОВ МУСКУЛ КПР

ПАРАМЕТРЫ	МУСКУЛ КПР-630.01В	МУСКУЛ КПР-630.02В
Назначение	распресовка КП вагонов	распресовка КП вагонов
Усилие, тс	630	630
Ход штока, мм	700	700
Рабочая скорость, мм/сек	по согласованию	по согласованию
Макс. диаметр колеса, мм	1250	1250
Макс. длина оси, мм	2520	2520
Наличие кран-балки	-	✓
Мощность двигателей кран-балки, кВт	-	7.6
Мощность гидропривода, кВт	26	26
Габаритные размеры пресса, мм	3500×2100×1250	3500×2100×1250
Масса пресса в комплексе, тонн	10.5	14.5

RUTUBE RUTUBE

06

3. ФОРМИРОВАНИЕ КОЛЕСНЫХ ПАР ЛОКОМОТИВОВ, ПАССАЖИРСКИХ, ГРУЗОВЫХ И ВАГОНОВ МЕТРО

Прессовые комплексы МУСКУЛ КПР3-М современный аналог легендарного пресса ПА6738.Предназначены для распрессовки и запрессовки колесных пар локомотивов, пассажирских и грузовых вагонов и поездов метро с любыми вариациями тормозных дисков, зубчатых колес и других насадных элементов.

УНИВЕРСАЛЬНОЕ И НАДЁЖНОЕ РЕШЕНИЕ ДЛЯ ЛЮБЫХ ТИПОВ КОЛЁСНЫХ ПАР

ПРЕИМУЩЕСТВА

- Компактность, правое / левое исполнение
- Запрессовка без переворота оси
- ЧПУ Omron, USB и Ethernet, печать протокола
- Проверка колёсной пары «на сдвиг»
- В модели КПР3-630М.03Ш запрессовка оси с редуктором

СТАНДАРТНАЯ КОМПЛЕКТАЦИЯ

- Пресс с гидроагрегатом и пультом управления
- Электронный регистратор «Усилие-Путь»
- Комплекс автоматики «PRESS-VAGON-M»



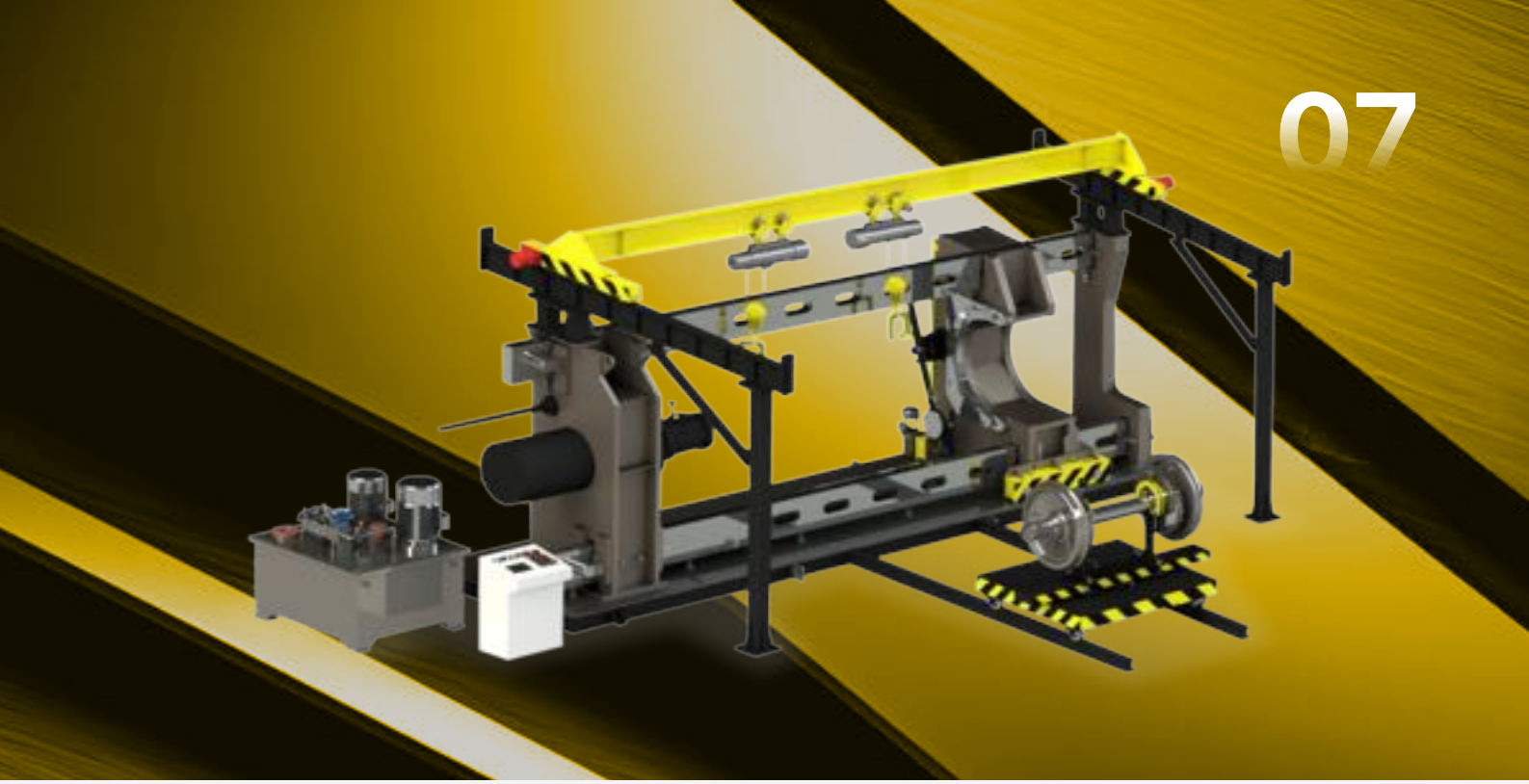

ОПЦИОНАЛЬНАЯ КОМПЛЕКТАЦИЯ

- Усилие пресса 200, 250, 400 тс
- Грузоподъёмный механизм 2.0 или 3.0 тонны
- Стенд предмонтажный для установки элементов на ось
- Увеличенная скорость холостого хода (накопительный бак)
- Технологическая оснастка для запрессовки и распрессовки

ТЕХНИЧЕСКИЕ ДАННЫЕ ПРЕССОВЫХ КОМПЛЕКСОВ МУСКУЛ КПР3-М

ПАРАМЕТРЫ	МУСКУЛ КПР3-630М.01	МУСКУЛ КПР3-630М.02	МУСКУЛ КПР3-630М.03	МУСКУЛ КПР3-630М.04
Усилие, тс	630	630	630	630
Ход штока, мм	1000	1000	1000	1000
Рабочая скорость, мм/с	0,5-2,5	0,5-2,5	0,5-2,5	0,5-2,5
Ускоренный ход/ опция, мм/с	8/20	8/20	8/20	8/20
Максимальная длинна оси	2700/4500	2700/4500	2700/4500	2900
Максимальный диаметр колеса, мм	1600	1600	1600	1600
Зёв упорной траверсы, мм	700	700/1050	1050	1050
Грузоподъемность загрузочного механизма, тонн	-	2,0/3,0	3,0 (1,0+3,0+3,0)	3,0 (1,0+3,0+3,0)
Количество темпферов	-	2	3	3
Загрузочная каретка	-	-	+	+
Мощность привода, кВт	33,75	33,75	33,75	35
Длина, мм	6800/8300	6800/8300	6800/8300	7200
Ширина, мм	2350	4500	4500	6700
Высота, мм	2800	4000	4000	4000
Время запрессовки одной колесной пары, мин	12÷30	12÷30	12÷30	12÷30

08

4. ПРЕСС ДЛЯ ОБЖИМА БАНДАЖА КОЛЕС

Пресс Мускул КПР3-100М.04 предназначен для обжима буртов бандажей колес колесных пар тепловозов, электровозов. Обжим бандажа на прессе проходит ступенчато, т.е. при последовательном вращении колесной пары увеличивается сила нажатия ролика.
Максимальное усилие на ролик не превышает 50 тс.

СОВРЕМЕННОЕ ЭНЕРГОЭФФЕКТИВНОЕ РЕШЕНИЕ ДЛЯ ЛОКОМОТИВНЫХ ДЕПО

ОПЦИОНАЛЬНАЯ КОМПЛЕКТАЦИЯ

- Планетарные редукторы вместо используемых на ПБ7730 червячного и ременного приводов позволяют снизить шум, повысить КПД и ремонтопригодность узлов
- Ролики из термообработанной инструментальной стали
- Автоматическая система смазки
- Японский контроллер Omron. Управление на русском языке
- Автоматическое программное обеспечение цикла закатки





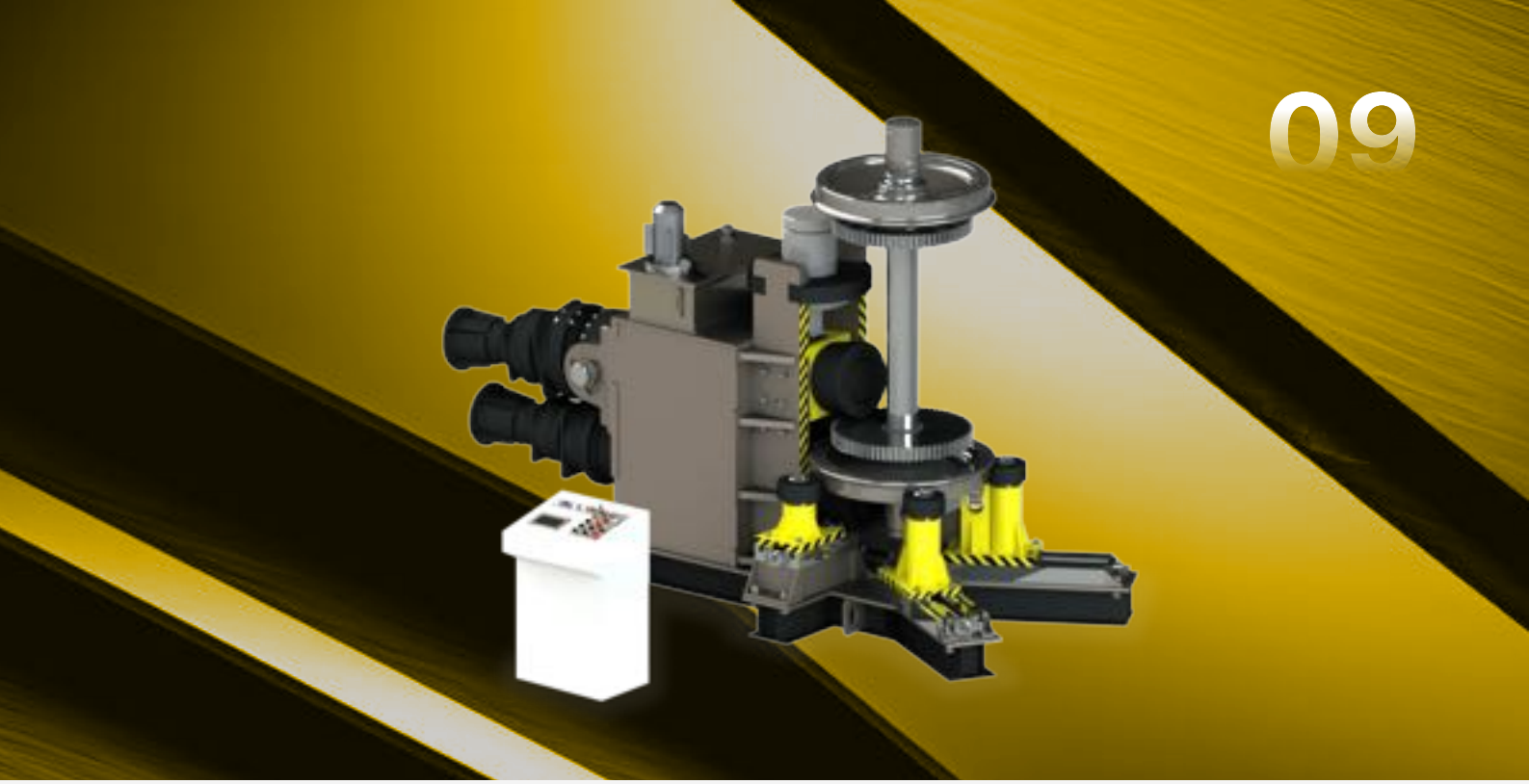

ТЕХНИЧЕСКИЕ ДАННЫЕ ПРЕССОВЫХ КОМПЛЕКСОВ МУСКУЛ БАНДАЖ

ПАРАМЕТРЫ	МУСКУЛ КПРЗ-80М.04	МУСКУЛ КПРЗ-100М.04
Усилие на обжимном ролике, тс	80	100
Наибольший ход обжимного ролика, мм	100	100
Частота вращения колеса (регулируемая), мин$^{-1}$	5.4÷7.2	5.4÷7.2
Диаметр обжимаемого бандажа, мм	780÷1250	780÷1250
Высота обжимаемого бандажа, мм	130÷140	130÷140
Количество прессовых ступеней	3	3
Мощность привода, кВт	34	34
Габаритные размеры пресса, мм	4200x2000x2500	4200x2000x2500
Масса, тонн	8.5	10.2

RUTUBE

СТАНДАРТНАЯ КОМПЛЕКТАЦИЯ

- Пирометр для оперативного контроля температуры в зоне прессования

5. АВТОМАТИЧЕСКОЕ ФОРМИРОВАНИЕ КОЛЕСНЫХ ПАР ГРУЗОВЫХ ВАГОНОВ

Пресс работает в составе автоматической линии с подающими и приёмными каретками, обеспечивая непрерывный процесс и высокую производительность. Точная установка колесных пар достигается за счёт подъемных цилиндров и лазерной центровки оси, а автоматическая юстировка гидроцилиндров гарантирует стабильность и точность операций.

АВТОМАТИЧЕСКОЕ ФОРМИРОВАНИЕ ВАГОННЫХ КОЛЁСНЫХ ПАР ДЛЯ ЗАВОДОВ

ПРЕИМУЩЕСТВА

- Полная автоматизация процесса
- Точная центровка и позиционирование
- Возможность комплектации одной или двумя автоматическими каретками в зависимости от задач предприятия
- Интуитивно понятное управление
- Гибкость и адаптация под заказчика
- Надежность и долговечность
- Снижение времени простоя
- Совместимость с промышленными линиями





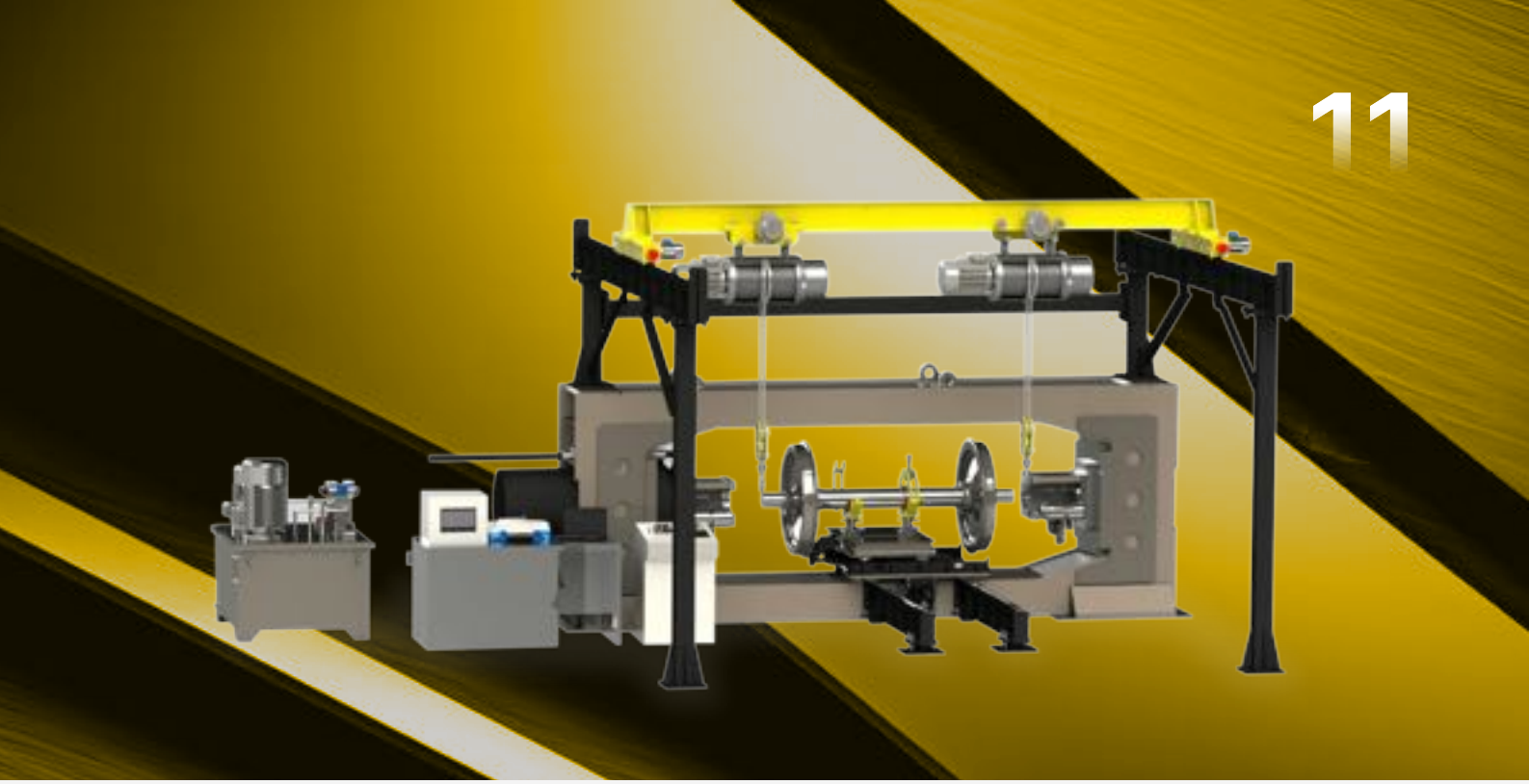

ТЕХНИЧЕСКИЕ ДАННЫЕ ПРЕССОВЫХ КОМПЛЕКСОВ МУСКУЛ КПР3-МВ

ПАРАМЕТРЫ	МУСКУЛ КПР3-400М.04В-01	МУСКУЛ КПР3-400М.04В-02
Тип операции	запрессовка	запрессовка
Тип пресса	с одной кареткой	проходного типа
Усилие, тс	400	400
Ход штока, мм	1000	1000
Рабочая скорость, мм/сек	по согласованию	по согласованию
Максимальный диаметр колеса, мм	1250	1250
Макс. длина оси, мм	2520	2520
Мощность привода, кВт	55	55
Габаритные размеры пресса, мм	7000×6000×2800	7000×7000×2800
Масса пресса, тонн	32.5	36

Управление осуществляется с удобного пульта, где оператор контролирует усилие, перемещение и цикл работы. Возможна интеграция систем идентификации колесных пар, удалённого мониторинга и адаптации под существующую линию

RUTUBE

6. АВТОМАТИЧЕСКИЕ ЗАПРЕССОВОЧНО-РАСПРЕССОВОЧНЫЕ КОМПЛЕКСЫ

Пресс интегрируется в автоматическую линию, обеспечивая точную и стабильную запрессовку колесных пар. Подъемные цилиндры и лазерная центровка гарантируют выверенную установку, сменные вставки — адаптацию под разные типоразмеры. Управление с пульта, возможна интеграция систем идентификации и мониторинга.

АВТОМАТИЧЕСКОЕ ФОРМИРОВАНИЕ КОЛЁСНЫХ ПАР ЛЮБОГО ТИПА

ПРЕИМУЩЕСТВА

- Полностью автоматизированный процесс запрессовки/распрессовки колесных пар
- Высочайшая точность измерений и повторяемость процесса
- Производительность, необходимая для серийного производства
- Отсутсвие влияния человеческого фактора
- Работа с ЛЮБЫМИ типами колесных пар
- Контроль процесса во время его выполнения
- Малое потребление энергии
- Возможность интеграции в автоматическую линию формирования колесных пар
- Быстрота и точность перемещений засчет современной системы пропорционального управления, термообработанным и шлифованным направляющим и высокому качеству сборки пресса
- Гарантия надежности и долговечности благодаря комплектующим всемирно известных европейских брендов



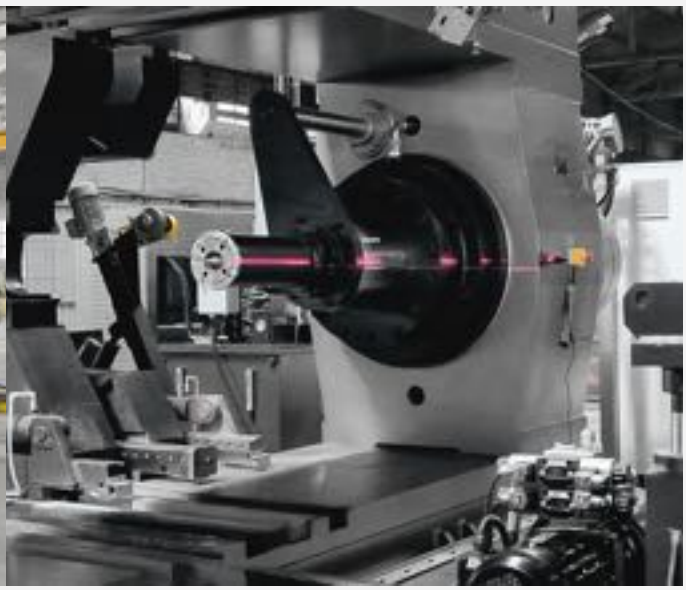

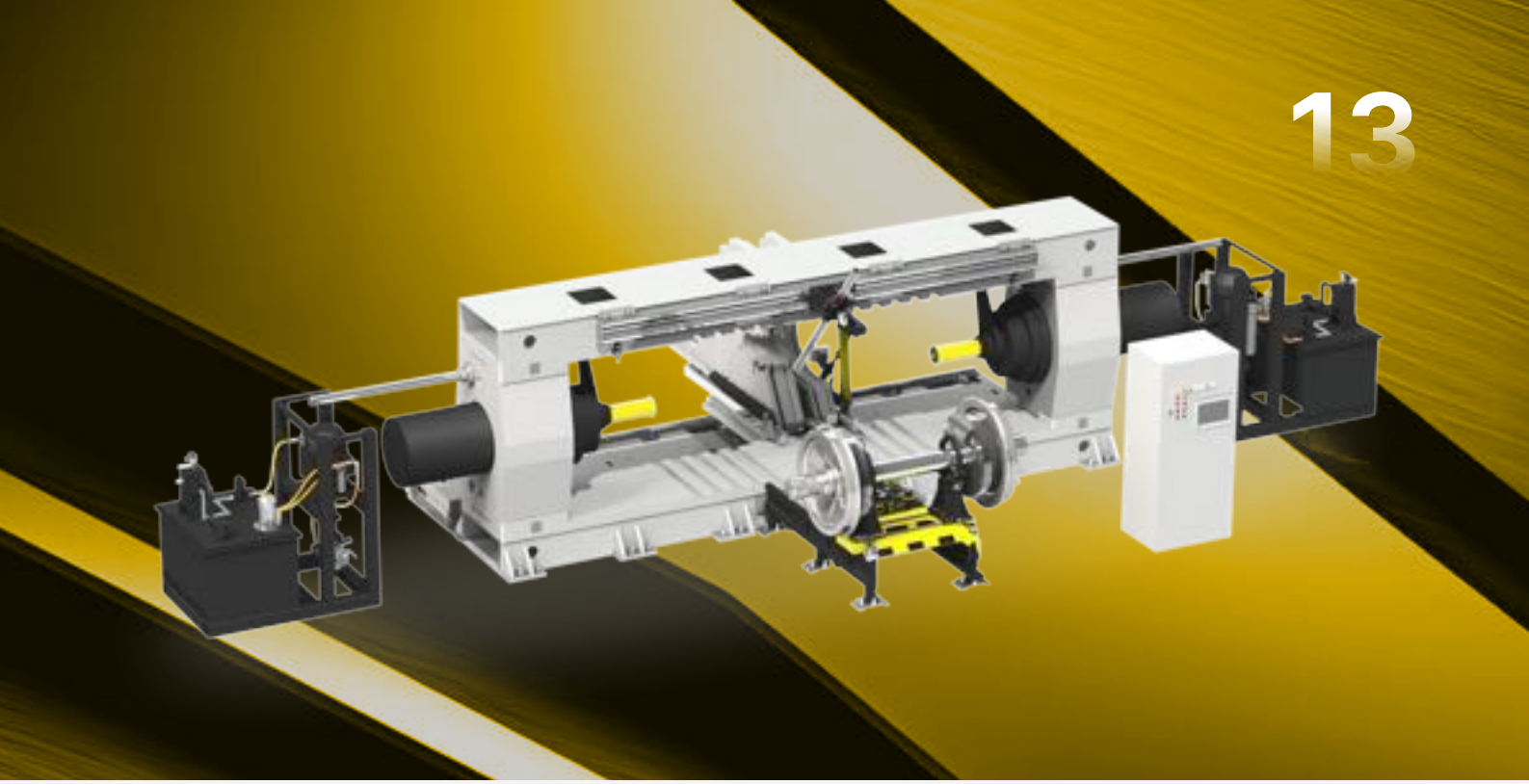

ТЕХНИЧЕСКИЕ ДАННЫЕ ПРЕССОВЫХ КОМПЛЕКСОВ МУСКУЛ КПР3-М ДУО

ПАРАМЕТРЫ	МУСКУЛ ДУО КПР3-400М.04
Назначение	распрессовка/запрессовка
Типы колесных пар	грузовые, локомотивы, пассажирские, вагоны метро
Усилие, тс	400+400
Ход штока, мм	1200
Скорость запрессовывания, мм/сек	0.5÷3.0
Максимальный диаметр прессуемого элемента, мм	1600
Максимальная длина колесной пары, мм	2700
Габаритные размеры пресса, м	13×6×3.5
Суммарная мощность привода, кВт	55
Масса, тонн	55

СТАНДАРТНАЯ КОМПЛЕКТАЦИЯ

- Автоматический загрузочный манипулятор
- Дистанционный пульт управления
- Электронный регистратор "Усилие-Путь"
- Автоматический комплекс ЧПУ “Press-Vagon-E”
- Автоматическая система контроля
- Набор оснастки для запрессовки и распрессовки КП

RUTUBE

14

ОПРОСНЫЙ ЛИСТ ПРЕССОВ ДЛЯ ЖЕЛЕЗНОЙ ДОРОГИ

ООО "Гидропресс"
Республика Беларусь, г. Полоцк,
Свободная экономическая зона "Витебск"

Контактные телефоны:
Тел: +375 (29) 711-99-99
Тел/Факс: +375 (214) 77-40-36
Электронная почта: press@gidropress.by
www.gidropress.by

1. ОПЕРАЦИЯ, ВЫПОЛНЯЕМАЯ НА ПРЕССЕ:

☐ Распрессовка ☐ Запрессовка

2. ТИП КОЛЕСНОЙ ПАРЫ:

☐ Локомотивов ☐ Пассажирских вагонов ☐ Грузовых вагонов

☐ С редуктором типа Stadler ☐ Свой _____

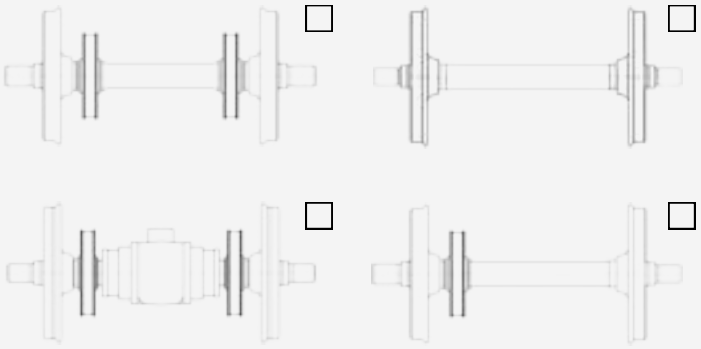

(указать или преложить чертеж)

3. СЕРИЙНОСТЬ В ГОД / МЕСЯЦ / ДЕНЬ / СМЕНУ _____

4. ВСПОМОГАТЕЛЬНОЕ ОБОРУДОВАНИЕ:

☐ Электронный регистратор «Усилие-Путь» ☐ Захваты для колес

☐ Кран-балка. Грузоподъемность: ☐ 2 тонны ☐ 3,2 тонны ☐ Траверса для оси

☐ Траверса для колесной пары ☐ Накопитель осей, накопитель колес

☐ Подающая каретка для загрузки колёсной пары

☐ Другое оборудование _____

5. ВЫПОЛНЯЕМЫЕ РАБОТЫ:

☐ Пуско-наладочные работы ☐ Шефмонтаж ☐ Монтаж

☐ Доставка _____

(условие и место доставки)

6. УСИЛИЕ ОСНОВНОГО ЦИЛИНДРА / ЦИЛИНДРОВ, ТОННА-СИЛ

☐ 400 ☐ 630 ☐ Другое усилие _____

7. МАКСИМАЛЬНЫЙ ДИАМЕТР КОЛЕСА (ПО КРУГУ КАТАНИЯ), ММ

☐ 1050 ☐ Другой диаметр _____

8. НЕОБХОДИМОСТЬ АВТОМАТИЗАЦИИ ☐ Да ☐ Нет

ОПИСАНИЕ АВТОМАТИЗАЦИИ: ☐ Автоматическая загрузка и выгрузка элементов

☐ Автоматическая запрессовка элементов ☐ Автоматическая система измерения

☐ Измерение биения колеса ☐ Другое _____

_____

_____

9. ТРЕБОВАНИЯ К ОСНАСТКЕ _____

_____

10. ДРУГИЕ ТРЕБОВАНИЯ К ОБОРУДОВАНИЮ _____

_____

11. ЭСКИЗ ДЕТАЛИ / ПРЕССА, ОПИСАНИЕ ОПЕРАЦИИ

12. КОНТАКТНОЕ ЛИЦО

Имя _____ Отчество _____ Фамилия _____

Организация / должность _____

Телефон в международном формате _____

E-mail _____ Регион / город _____

ЗАМЕТКИ

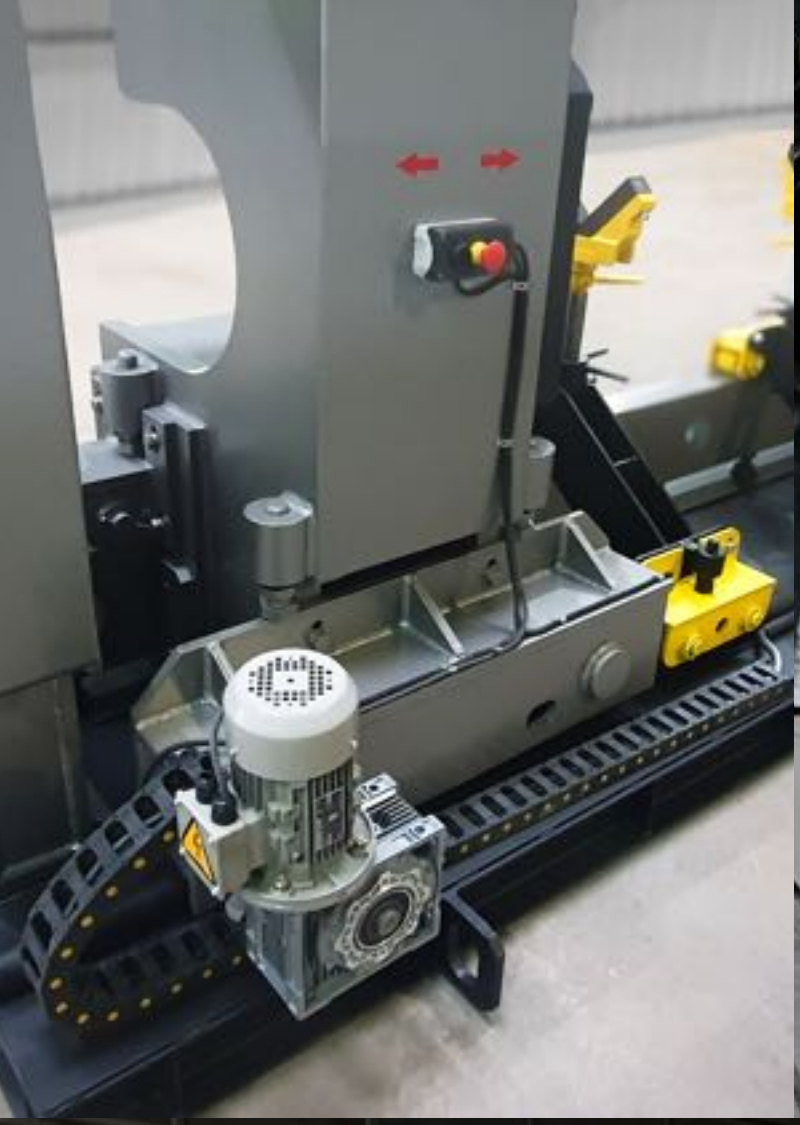







Решение ваших задач

ООО "Гидропресс"
Республика Беларусь, г. Полоцк,
Свободная экономическая зона "Витебск"

Контактные телефоны:
Тел: +375 (29) 711-99-99
Тел/Факс: +375 (214) 77-40-36
Электронная почта: press@gidropress.by
www.gidropress.by